ROULEAU DE MANUTENTION À FRICTION SÉRIE 3800

Friction simple

Rouleaux de manutention
Entraînement à friction
Série 3800

Description du produit

Atouts du produit

- Fonctionnement particulièrement silencieux
  - Têtes d‘entraînement en polyamide (en variante : pignon simple à chaîne acier)
- Têtes d‘entraînement échangeables pour entraînements positif et à friction
  - Bague de liaison fixe des têtes d‘entraînement
- Charge d‘accumulation en fonction du poids et entraînement en fonction du poids
  - Accouplement à friction radial d‘un seul côté
- Grand choix d‘entraînements
  - Entraînement à courroies crantée et plate; à chaîne 1/2“ Z9, Z11, Z14

Applications

- Fonction d‘accumulation avec légère charge d‘accumulation de charges moyennes
- Cuves, pneus, caisses

Caractéristiques

- Roulement à billes de précision étanche (6002 2RZ)
- Série 3800 sur la base de la Série 1700

Plateforme correspondante

- Plateforme 1700

Spécifications

Spécifications générales	
Capacité de charge max.	500 N
Vitesse de convoyage max.	0,5 m/s
Plage de températures	-5 jusqu‘à +40 °C
Matériaux	
Fond de rouleau	Polyamide
Tête d‘entraînement	Polyamide, POM, acier
Accouplement à friction	Polyamide
Etanchéité	Polypropylène
Roulement à billes	Acier 6002 2RZ

Capacité de charge

La capacité de charge dépend de la version d‘axe, du diamètre de tube, de la longueur utile ainsi que de la transmission.

Version d‘axe : taraudé

Matériau de tube	Roulement à billes	Transmission	Tube Ø mm	Axe Ø mm	Capacité de charge max. en N pour longueur entrefer en mm						
					200	400	600	800	1000	1200	1400
PVC	6002 2RZ	Pignon à chaîne technopolymère Z = 11	50 x 2,8	14	300	300	110	40	–	–	–
		1 & 2 pignons à chaîne technopolymères Z = 14	50 x 2,8	14	350	265	90	50	–	–	–
		Tête pour courroie crantée Z = 18									
Acier zingué	6002 2RZ	Pignon simple à chaîne technopolymère Z = 11	50 x 1,5	14	300	300	300	300	300	290	250
		1 & 2 pignons à chaîne technopolymères Z = 14	50 x 1,5	14	500	500	500	500	500	500	500
		Tête pour courroie crantée Z = 18	50 x 1,5								
		1 & 2 pignons à chaîne technopolymères Z = 14	60 x 1,5	14	500	500	500	500	500	500	500
		Tête pour courroie crantée Z = 18	60 x 1,5								
		1 & 2 pignons à chaîne acier Z = 14	50 x 1,5	14	500	500	500	500	500	500	500
			60 x 1,5		500	500	500	500	500	500	500

ROULEAU DE MANUTENTION À FRICTION SÉRIE 3800

Sélection du produit approprié

Produits standard

Version d'axe : taraudé

Tube			Roulement à billes	Axe Référence de commande
Matériau	Ø mm	Transmission		Ø 14 mm (M8 x 15)
Acier zingué	50 x 1,5	Tête pour courroie crantée	6002 2RZ	3.8B2.JAA.N90
		Pignon simple à chaîne technopolymère 1/2", Z = 14	6002 2RZ	3.8L7.JAA.N90
		Pignon simple à chaîne technopolymère 1/2", Z = 11	6002 2RZ	3.8L2.JAA.N90
		2 pignons à chaîne technopolymères 1/2", Z = 14	6002 2RZ	3.8LC.JAA.N91
		Pignon à chaîne acier 1/2", Z = 14	6002 2RZ	3.80R.JAA.N7S*
		Pignon à chaîne acier 1/2", Z = 14	6002 2RZ	3.8J6.JAA.N90
		2 pignons à chaîne acier 1/2", Z = 14	6002 2RZ	3.8K9.JAA.N91
PVC	50 x 2,8	Pignon simple à chaîne technopolymère 1/2", Z = 14	6002 2RZ	3.8M3.SAA.N90
		Pignon simple à chaîne technopolymère 1/2", Z = 11	6002 2RZ	3.8M1.SAA.N90
		2 pignons à chaîne technopolymères 1/2", Z = 14	6002 2RZ	3.8M5.SAA.N91

*Friction réglable

Exemple de commande

Exemple de référence de commande : 3.8L7.JAA.N90 - 460

Cette référence de commande correspond à un rouleau de manutention de Série 3800, acier, zingué, Ø de tube 50 mm, pignon simple à chaîne technopolymère 1/2", Z = 14, Ø d'axe 14 mm, axe taraudé et longueur utile 460 mm. Les longueurs utiles RL sont mentionnées sur le dessin coté : RL = EL - 40. Le jeu axial des côtés de 1 mm et 0,5 mm est déjà pris en compte. La largeur nominale intérieure du convoyeur s'élève à 500 mm, ceci correspondant également à la longueur entrefer EL; la longueur utile est donc égale à : 500 - 40 = 460 mm.

Dimensions

RL	Longueur utile/longueur de commande*
EL	Longueur entrefer
AGL	Longueur totale d'axe

*La longueur utile/longueur de commande RL ne dispose pas de face de référence sur le rouleau de manutention et ne peut donc pas être représentée.

Dimensions pour pignon simple à chaîne technopolymère 1/2", Z = 11

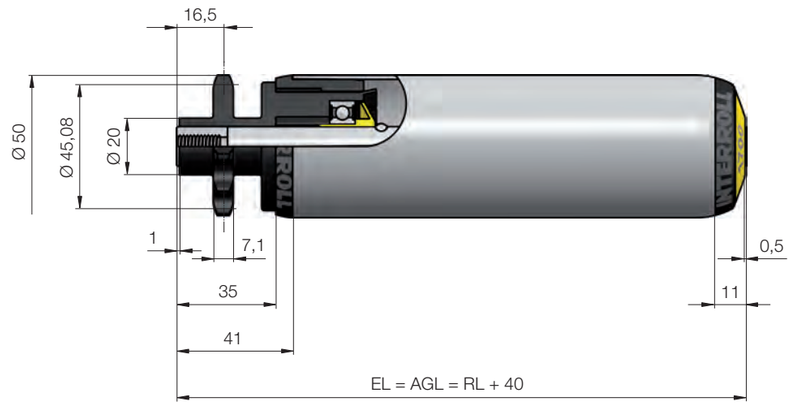

Dimensions pour pignon simple à chaîne technopolymère 1/2", Z = 14

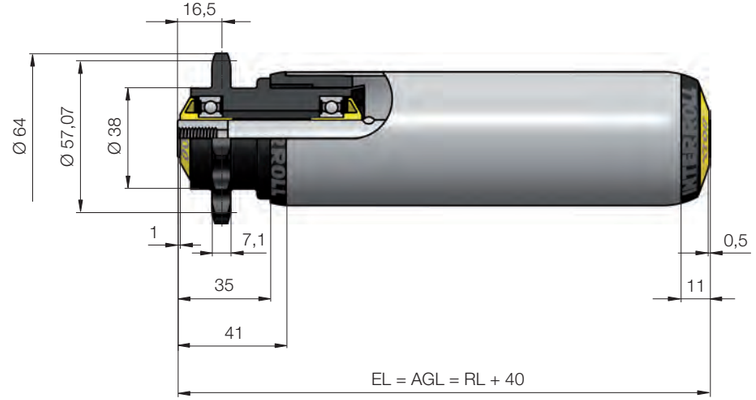

ROULEAU DE MANUTENTION À FRICTION SÉRIE 3800

Dimensions pour pignons doubles à chaîne technopolymères 1/2“, Z = 14

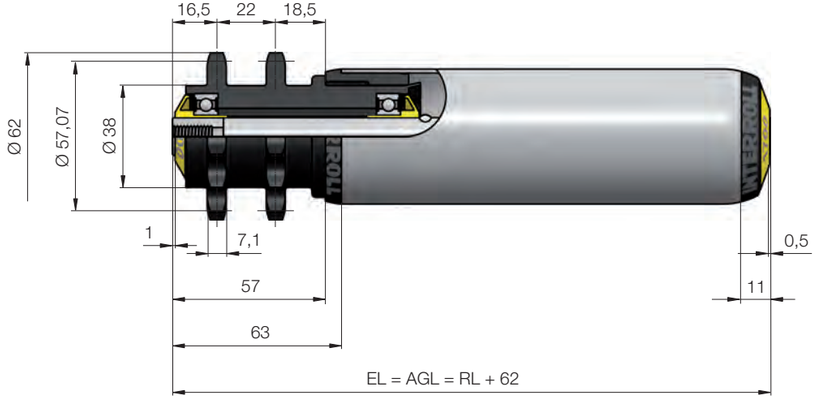

Dimensions avec tête pour courroie crantée T=8, Z=18

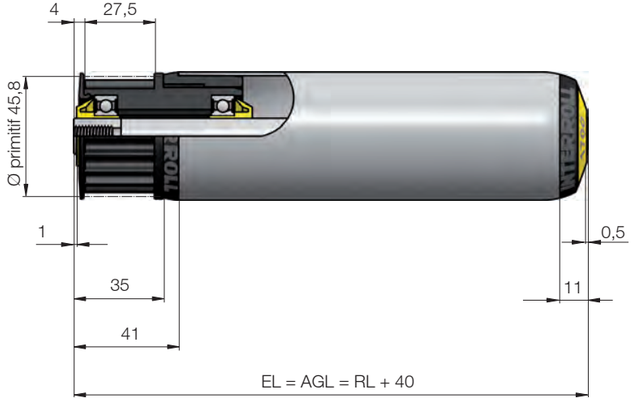

Dimensions pour pignon simple à chaîne acier 1/2“, Z=14

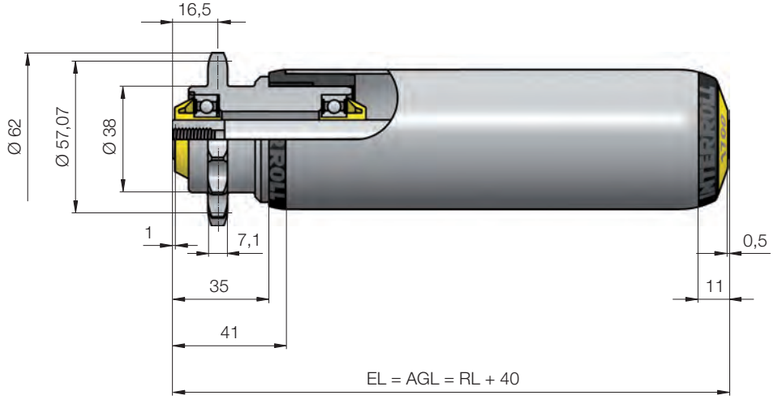

Dimensions pour pignons doubles à chaîne acier 1/2“, Z = 14

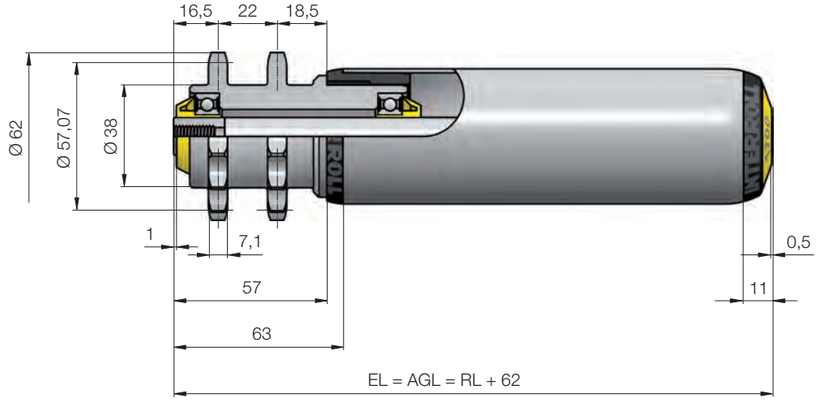

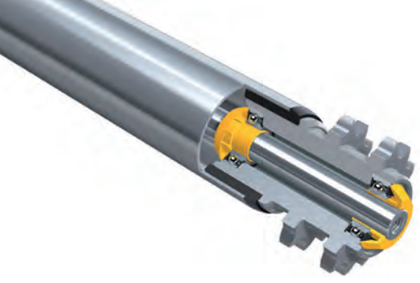

ROULEAU DE MANUTENTION À FRICTION SÉRIE 3800

Dimensions pour pignon simple à chaîne acier 1/2“, Z = 14 (friction réglable)

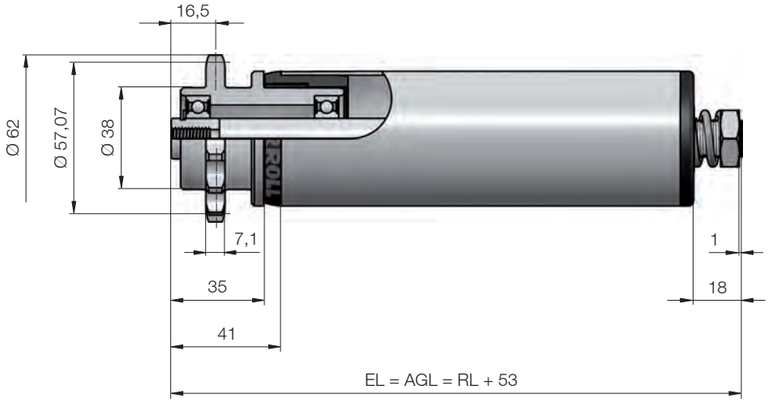

Options

Outre nos produits standard, les options suivantes sont disponibles sur demande :

- Version antistatique